KITZ

新登場

NEWS

自動弁ラインナップ拡充!!

防爆エリア&非常用電源設備に適した製品

耐圧防爆型
電動ボールバルブ/バタフライバルブ

ESHEP Series

特長

- ▶軽量・コンパクトなため、設置面積の省スペース化・施工が容易!
- ▶アクチェータのコンパクト化により、低コスト化を実現!
- ▶単相交流・直流タイプをラインナップ!
- ▶外部ケーブルはグランド締付けのみで施工完了。簡単・確実で施工効率UP!
  (クランプレスケーブルグランド採用)

※1 詳細は裏面

株式会社キッツ

NEWS

耐圧防爆型電動ボールバルブ/バタフライバルブ (ESHEP Series)

■アクチェータ仕様(共通仕様)

型式	ESHEP*－1 ※2	ESHEP*－2 ※2
電源電圧（V）	単相交流100/110（90～121）、200/220（180～242） 直流24±10%	
定格出力トルク（N・m）	56	140
開閉時間 50Hz/60Hz(sec)※3	16/13	25/21
モータの種類	インダクションモータ（レバーシブルモータ）	
モータ保護	サーマルプロテクタ内蔵	
モータ負荷率※4	30%ED以下	
絶縁等級	単相交流:F種　直流:B種	
モータ定格（W）	15	40
スペースヒータ（W）	5	10
リミットスイッチ	開閉 各1個（有電圧）許容負荷:AC250V 16A	
補助リミットスイッチ	開閉 各1個（無電圧）許容負荷:AC250V 16A (ESHEP*－1はオプション対応)	
トルクスイッチ	開閉 各1個(有電圧)許容負荷:AC250V 16A(ESHEP*－1除く)	
メカニカルストッパー	開閉　各1個	
手動操作	レバー切替え	
保護等級	IP66相当	
保護構造	耐圧防爆構造　EX db ⅡB T4 Gb	
電線管接続口	2口（専用のケーブルグランド※1・閉止用プラグ　各1個付属）	
周囲温度（℃）	－20～50	
取付姿勢※5	直立から水平まで（逆さ取付け不可）	
使用環境※6	屋内・屋外	
外部塗装	ポリエステル粉体塗装　青色（RAL5005）	
重量（kg）	7.4	16.6
オプション	・ポテンショメータ:0～1KΩ（PIU） ・開度位置伝達器:DC 4-20mA 出力(CPT)※ESHEP*－1は対応不可 ・補助リミットスイッチ（ALS）※ESHEP*－2は標準搭載	

※2:ESHEP*-1/2の＊は電源電圧を示します(例:電源電圧100/110Vの場合､ESHEP100になります)。
※3:開閉時間はアクチェータ単体での無負荷の時間です。バルブ負荷の変動（バルブサイズ、流体圧力等）により最大50%程度増減します。
※4:目安として開閉時間の約2.5倍以上の休止時間をとってください。
※5:水平姿勢で据え付ける場合、ケーブルグランドが下向きになるように設置してください。
※6:アクチェータが輻射熱を受ける場合は熱遮蔽板を設け、熱から保護してください。また、屋外で使用される場合は直射日光や常時水がかかるような場所は避けてください。

■ボールバルブ仕様

製品記号		10STBF	10UTB	20STB	20UTDZ
呼び径（A）※7		25～100		25～65	25～80
流体		水、油、空気			
流体温度（℃）※8		－10～120	－30～120	－10～120	－30～120
最高使用圧力（MPa）		1.4		3.4	
材質	弁箱	FCD-S	SCS13A	FCD-S	SCS13A
	ふた	FCD-S	SCS13A	FCD-S	SCS13A
	弁棒	403SS	304SS	403SS	304SS
	ボール	304SS		304SS	304SS
	パッキン	PTFE			
	ガスケット	PTFE			
	ボールシート	ハイパタイト® PTFE			

※7:呼び径15Aと20Aのボールバルブ仕様は受注生産品となります。別途お問合せください。
※8:記載している流体の使用温度範囲外の場合は、別途お問合せください。

■バタフライバルブ仕様

製品記号		10SHB
呼び径（A）		50～100
流体		水、油、空気
流体温度（℃）※7		－10～120
最高使用圧力（MPa）		1.4
材質	弁箱	FCD450-10
	弁棒	SUS420J2Q
	弁体	SCS13A+HCr
	エンドプレート	SCS13A
	ガスケット	PTFE
	シートリング	カーボンファイバー入りPTFE

※1:ケーブルグランドの特長

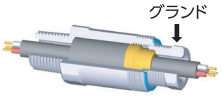

採用品(SFGUタイプ)

採用品はケーブル固定作業がグランド締付のみで施工完了!
従来品は外部ケーブルをねじクランプ等、ねじの締めつけ箇所多数あり

注意事項
・ケーブルグランドは1個標準装備されます。(オプションで最大2個まで)
・ケーブルグランドのパッキン径に指定がない場合、SFGU 20-N-F3(パッキン内径φ14　適合ケーブル外径:13≦d<14) でご手配致します。

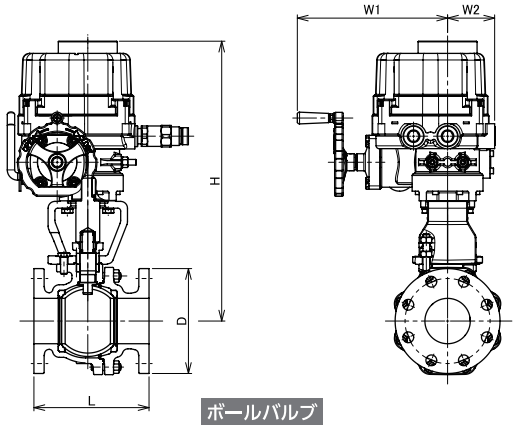

ボールバルブ

＊イラストは10STBFを使用しています

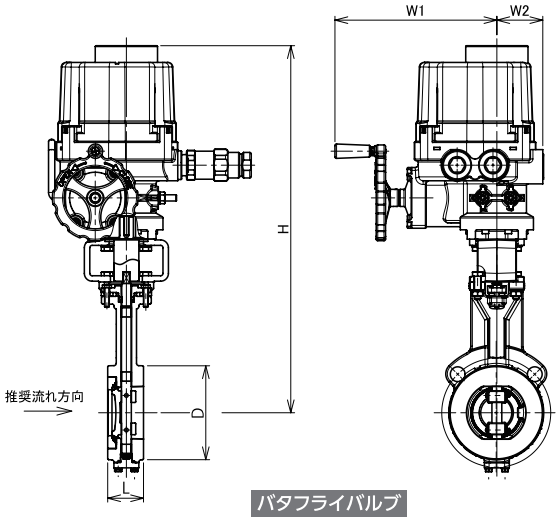

バタフライバルブ

10K ボールバルブ(製品記号:10STBF)

呼び径(A)	D	L	H	W1	W2
25	125	127	366	208	59
32	135	140	369	208	59
40	140	165	400	208	59
50	155	178	407	208	59
65	175	190	432	208	59
80	185	203	494	265	83
100	210	229	517	265	83

10K ボールバルブ(製品記号:10UTB)

呼び径(A)	D	L	H	W1	W2
25	125	130	361	208	59
32	135	140	365	208	59
40	140	165	400	208	59
50	155	180	407	208	59
65	175	190	432	208	59
80	185	200	494	265	83
100	210	230	517	265	83

10K バタフライバルブ(製品記号:10SHB)

呼び径(A)	D	L	H	W1	W2
50	101	43	459	208	59
65	121	46	472	208	59
80	131	46	538	265	83
100	156	52	552	265	83

※詳細については「納入品図面」をご参照ください。
※仕様が変更される場合もございますので、当社製品の採否の検討の際は当社にご連絡ください。

■取扱店

日本で最初にISO 9001認証取得
KITZ
株式会社キッツ
http://www.kitz.co.jp
本社 〒261-8577 千葉市美浜区中瀬1-10-1

国内営業本部
北海道支店
北海道営業所 ☎011-708-6666
東北支店
東北営業所 ☎022-224-5335
北関東支店
北関東営業所 ☎048-651-5260
新潟営業所 ☎025-243-3122
東京支社
東京第一営業所 ☎03-6836-1501
東京第二営業所 ☎03-6836-1501
千葉営業所 ☎043-299-1706
横浜営業所 ☎045-253-1095
中部支社
名古屋第一営業所 ☎052-562-1541
名古屋第二営業所 ☎052-562-1541
東海営業所 ☎050-3649-3002
北陸営業所 ☎076-492-4685
甲信営業所 ☎0266-71-1441
大阪支社
大阪第一営業所 ☎06-6541-1178
大阪第二営業所 ☎06-6533-1715
中国支店
広島営業所 ☎082-248-5903
岡山営業所 ☎086-226-1607
九州支店
九州営業所 ☎092-431-7877
給装営業部
給装第一営業所 ☎03-6836-1505
関西給装事務所 ☎06-7636-1061
特販グループ ☎043-299-1760
機械装置営業部
機械装置第一営業所 ☎043-299-1734
ビルシステム事業推進部
設備グループ(東京) ☎03-6836-1503
(大阪) ☎06-6533-0350
計装グループ ☎03-6836-1502
海外事業推進部 ☎043-299-1730
プロジェクト統括部
プロジェクト営業部
プロジェクト第一営業所 ☎043-299-1719
プロジェクト第二営業所 ☎06-7636-1060
調節弁営業所 ☎043-299-1773